Označení dílů

M – fotoleptané kovové díly
D - obtisky
? - volba

Parts labelling

M – photoetched parts
D - decals
? - option

Zbarvení
Celé vozidlo bylo v pouštní žluté barvě

Camouflage
All vehicle was in desert yellow

Návod ke stavbě
Při stavbě postupujte podle instruktžních obrázků.

Instructions
Follow the instruction drawings the assembly.

Upozornění: Během opracování může vznikat prach, který může dráždit dýchací cesty. Používejte ochranu očí při odstřihování kovových dílů.

Notice: Machining can produce dust witch can be irritanting to the respiratory trackt. Metal parts should be cut off using protection eyesight.

MODELCHOICE.NET
ORDER & BUY DIRECTLY FROM MANUFACTURERS

Plus Model s.r.o
Jižní 56, 370 10 České Budějovice
Czech Republic
http://www.plusmodel.cz
e-mail: plusmodel@plusmodel.cz

321 plusmodel 1/35

MORRIS COMMERCIAL CDSW 30-CWT
Artillery tractor

Historie
Tahač polních a protiletadlových děl Morris – Commercial CDSW byl jednou z variant tohoto vozidla, které vzniklo zástavbou šestiválcového motoru, místo čtyřválcového, do vozidel CD 6x4, vyráběných od roku 1935. Morris CDSW se používal také jako lehké odtahové a vyprošťovací vozidlo. Všechny verze měli naviják.
Mnoho těchto vozidel bylo ztraceno ve francouzské kampani a byly používány také německou armádou.

Technická data
Motor – šestiválcový, kapalinou chlazený zážehový
objem 3485 ccm
max výkon 45 kW
Převodovka – 5 stupňů vpřed a 1 vzad
Hydarulické brzdy
Naviják 40 kN (4 tuny)
Celková hmotnost 3327 kg

History
Morris – Commercial CDSW artillery tractor, one of many versions of this lorry,
was based on a CD 6x4 type but with a six-cylinder engine instead of a four-cylinder one.
The production started in 1935.Morris CDSW was used as light breakdown
All versions were fitted with a winch.
Many of these cars were lost during the French Campaign and some of them were later used by Germans.

Technical data
Engine – six-cylinder, liquid-cooled, spark ignition
capacity 3 485 cc
max. output 45 kW
Gearbox – 5-speed gear with reverse
Hydarulic brakes
Winch 40 kN (4 tons)
Gross weight 3 327 kg

1

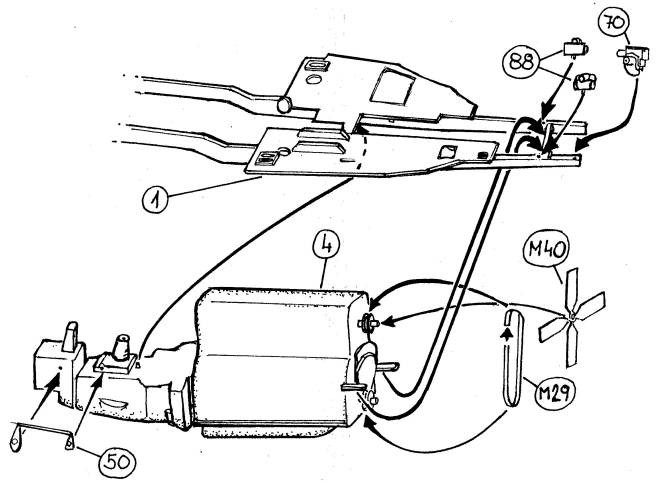

2

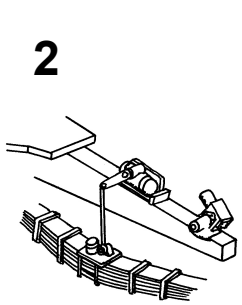

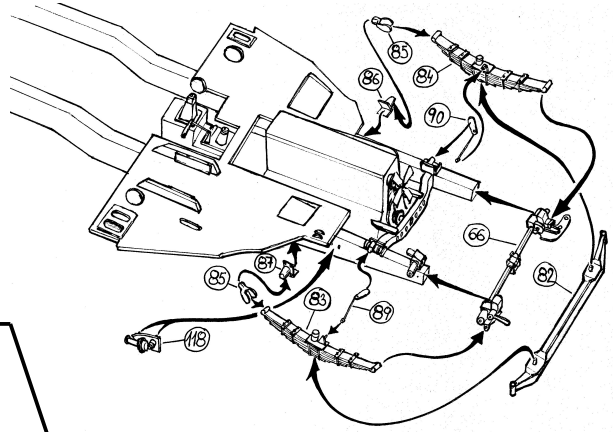

3

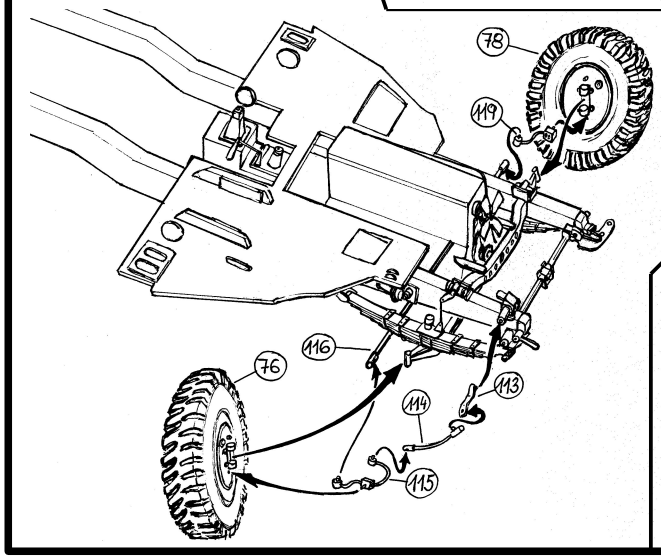

4

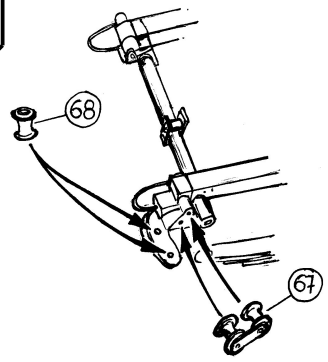

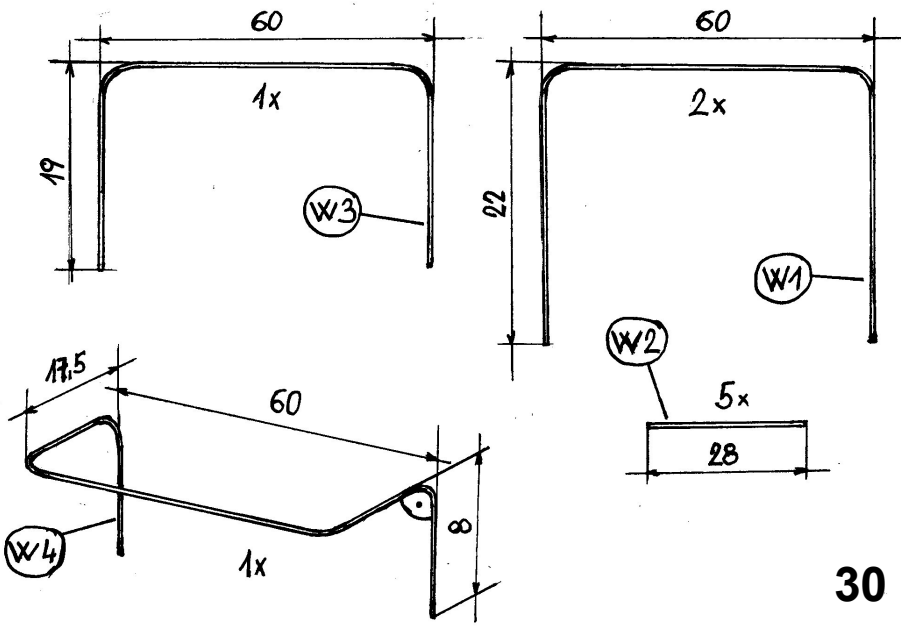

30

MAKE FROM WIRE 0,8 mm

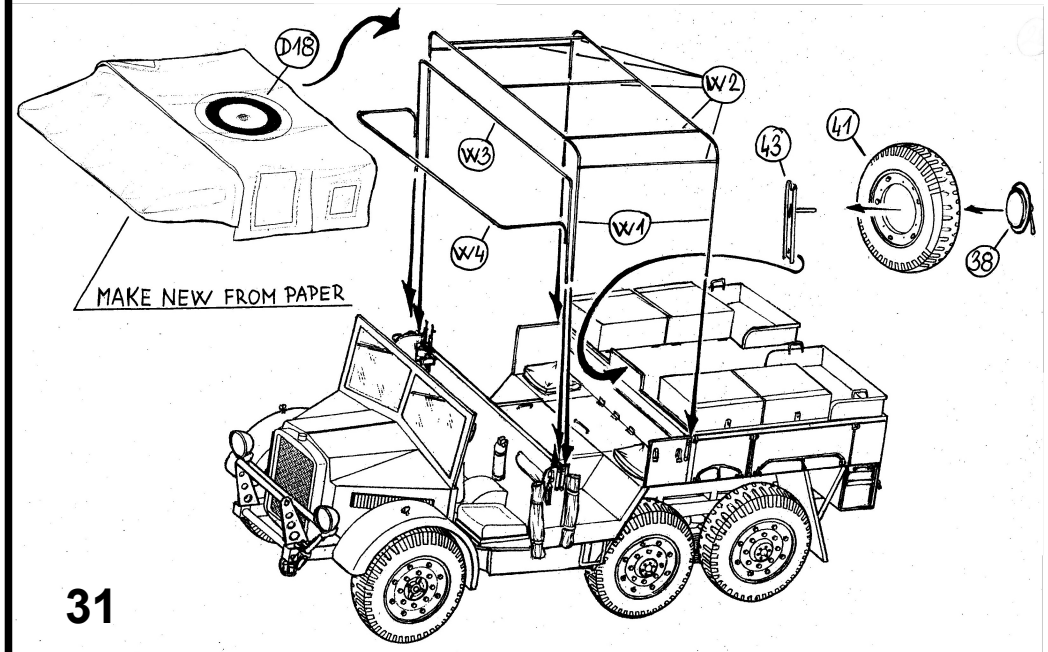

31

28

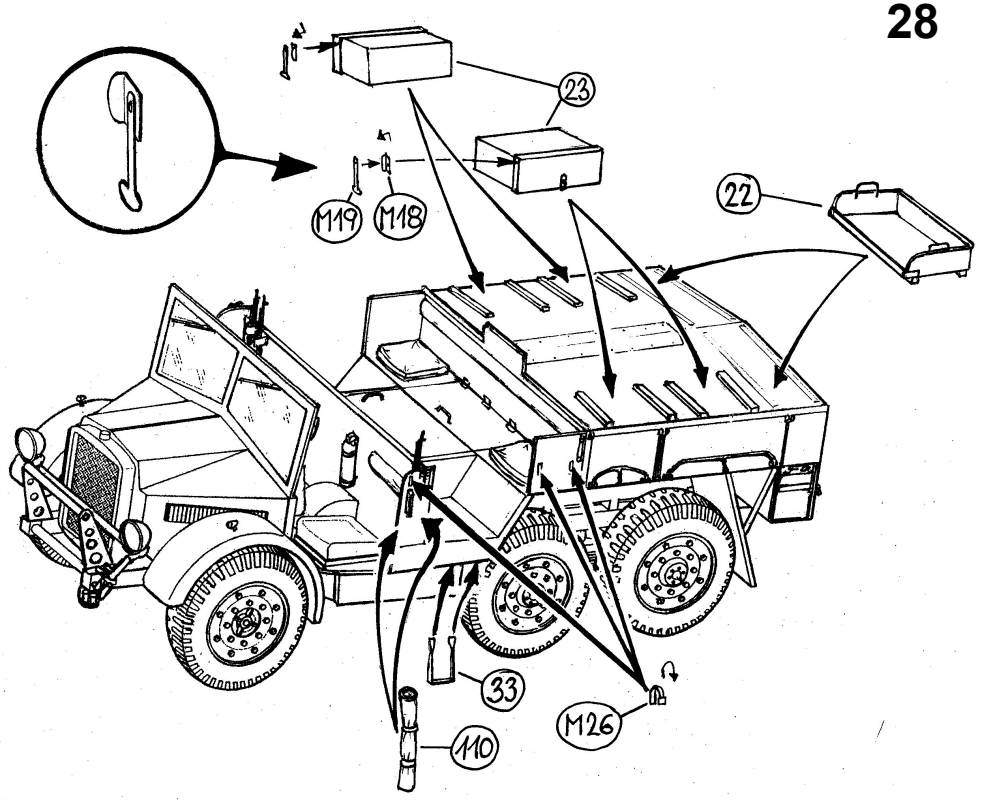
23
M119
M118
22
33
M126
110

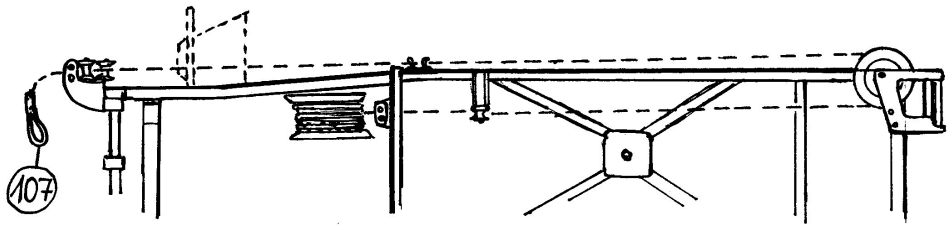
107

29

5

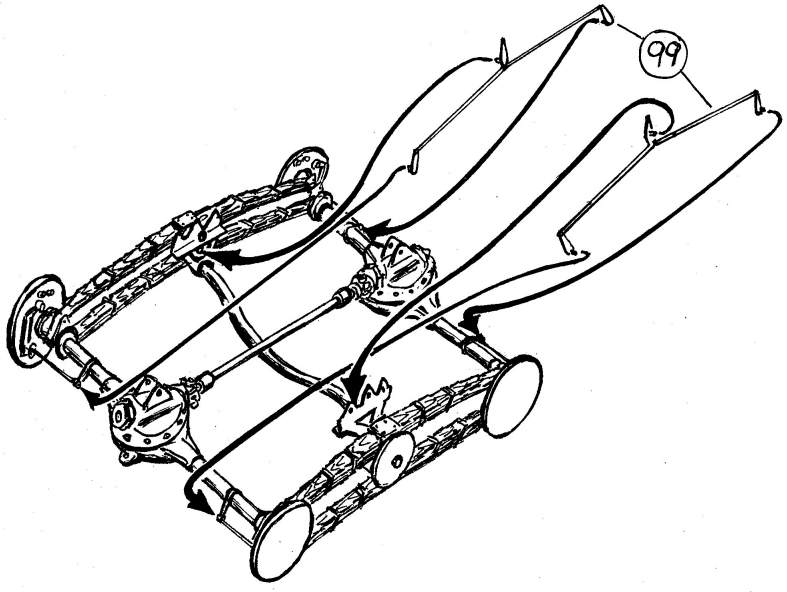
99

6

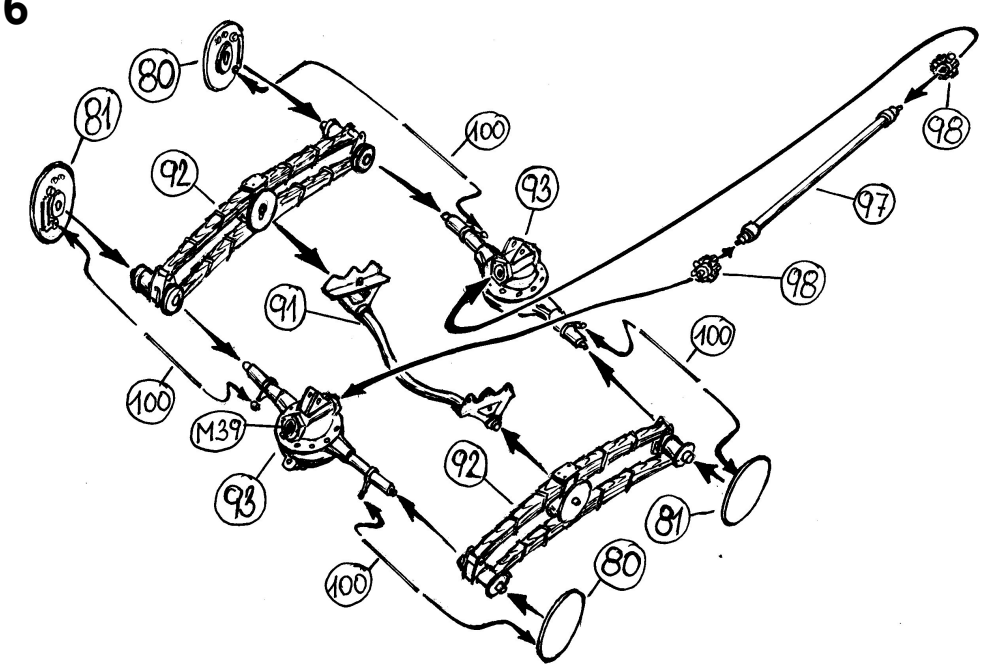
80
81
92
100
93
98
97
91
M39
100
92
81
80

7

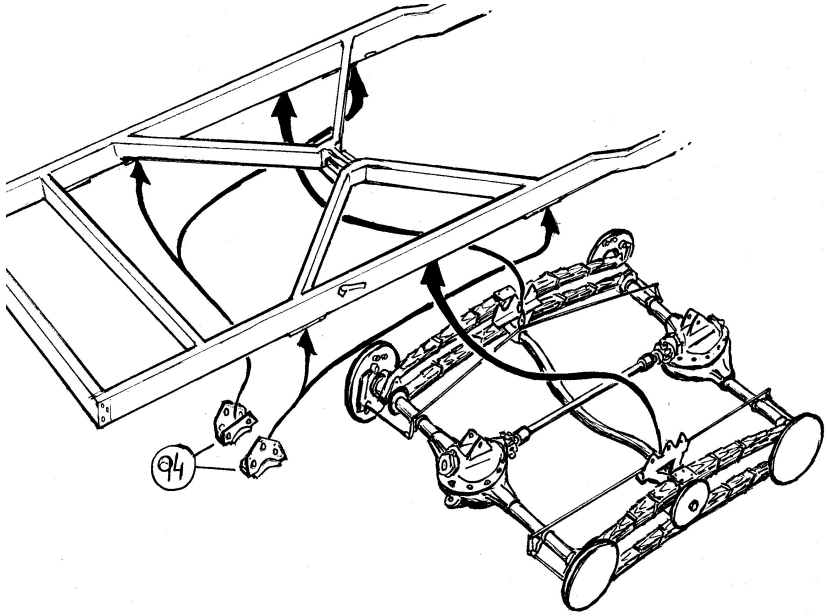
94

8

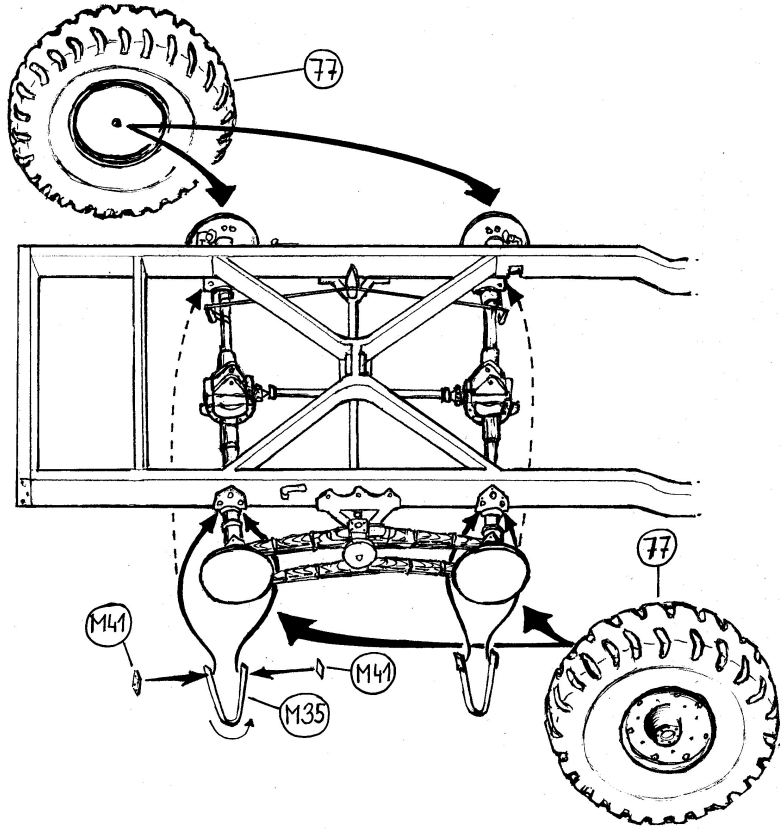
77
77
M141
M141
M135

26

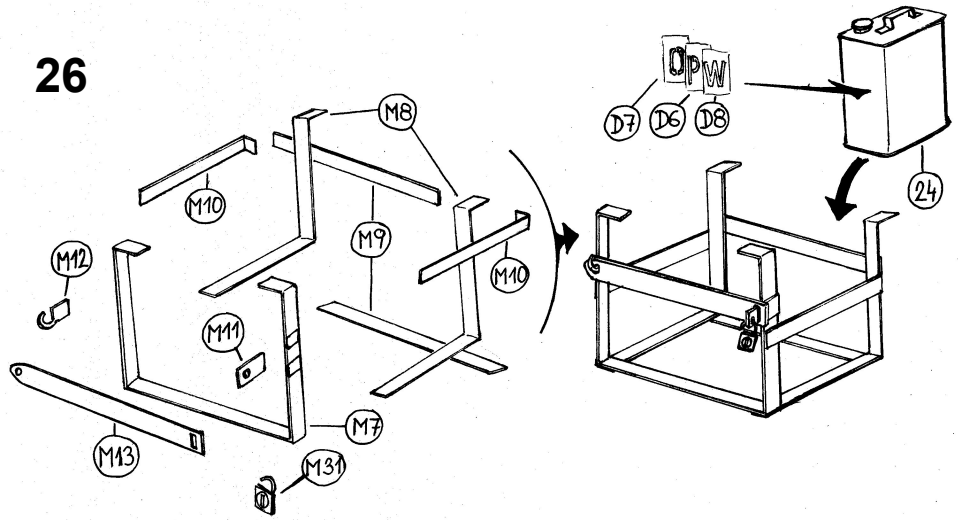
M8
M10
M9
M10
M12
M11
M7
M13
M31
D7
D6
D8
24

27

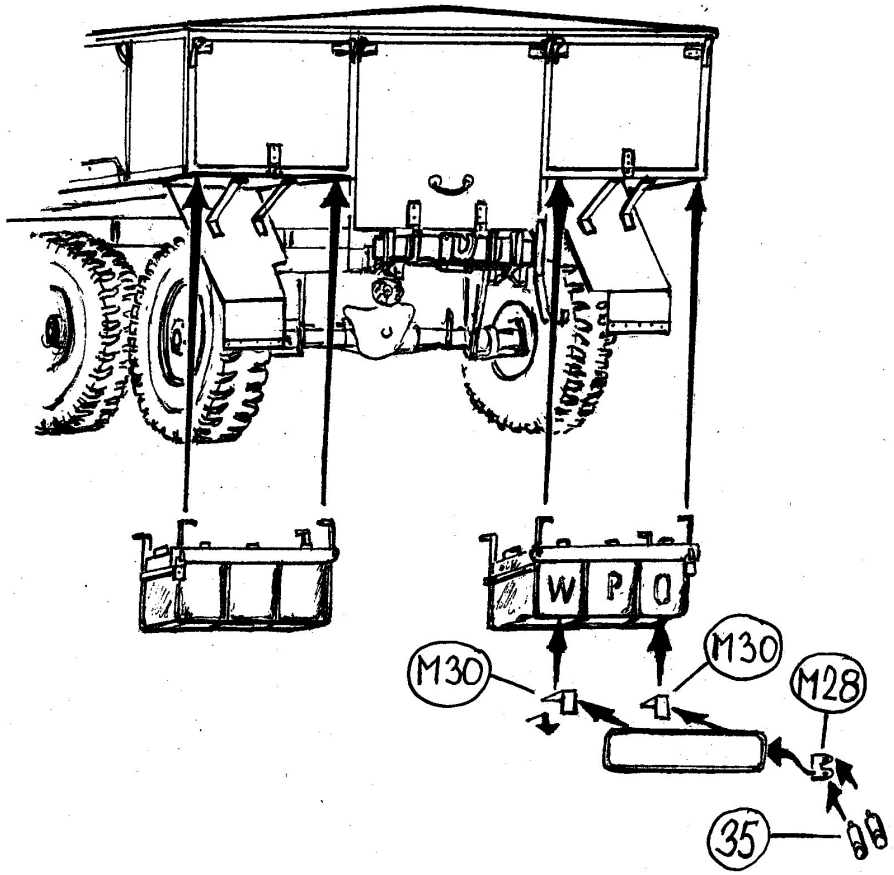
W
P
O
M30
M30
M28
35

24

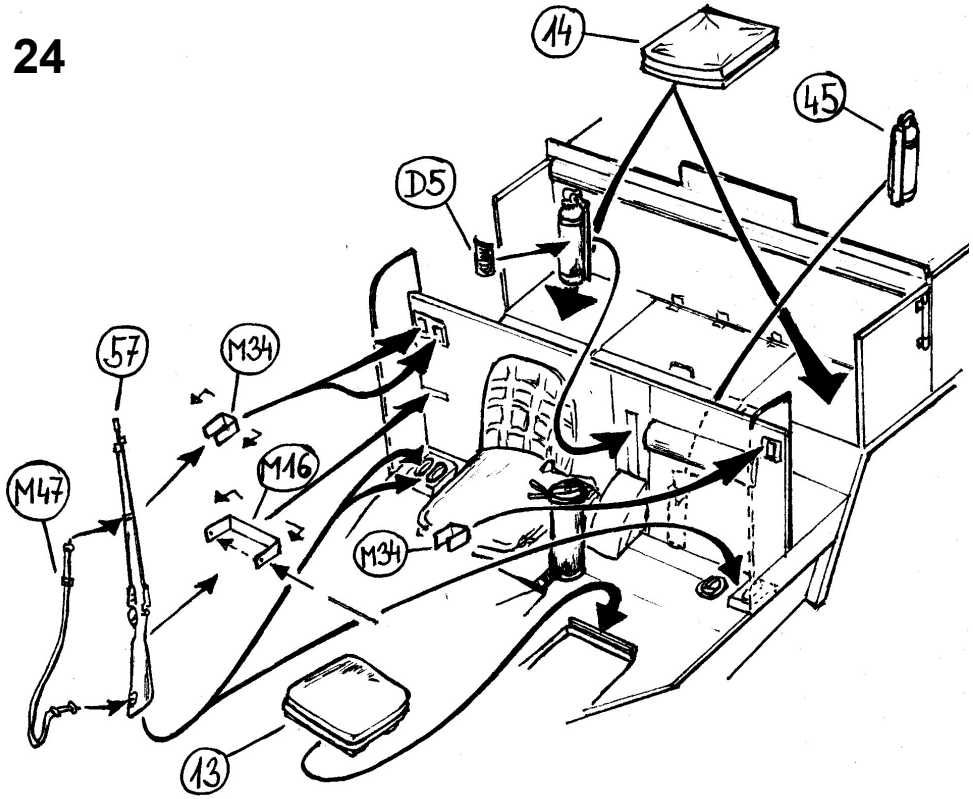
14
45
D5
57
M34
M47
M16
M34
13

10

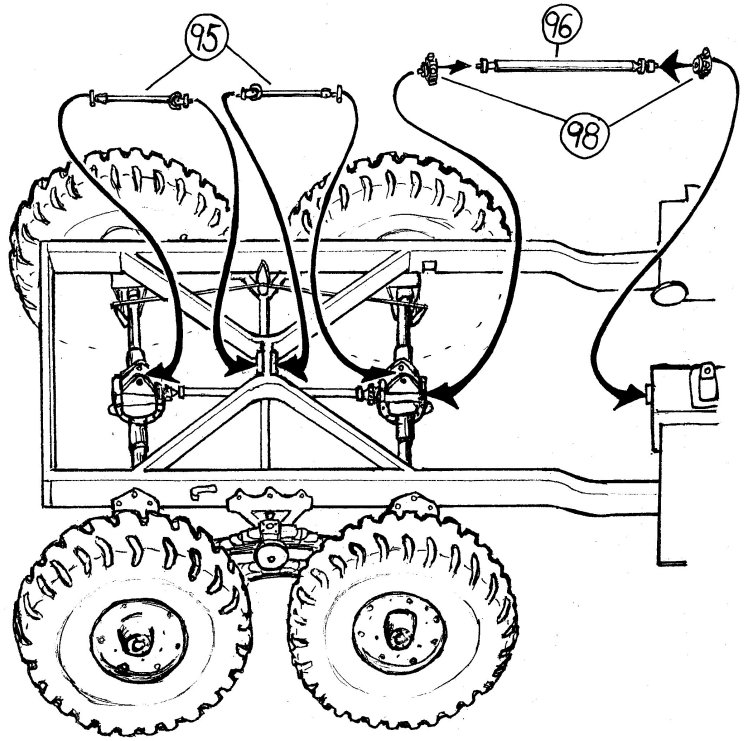
95
96
98

25

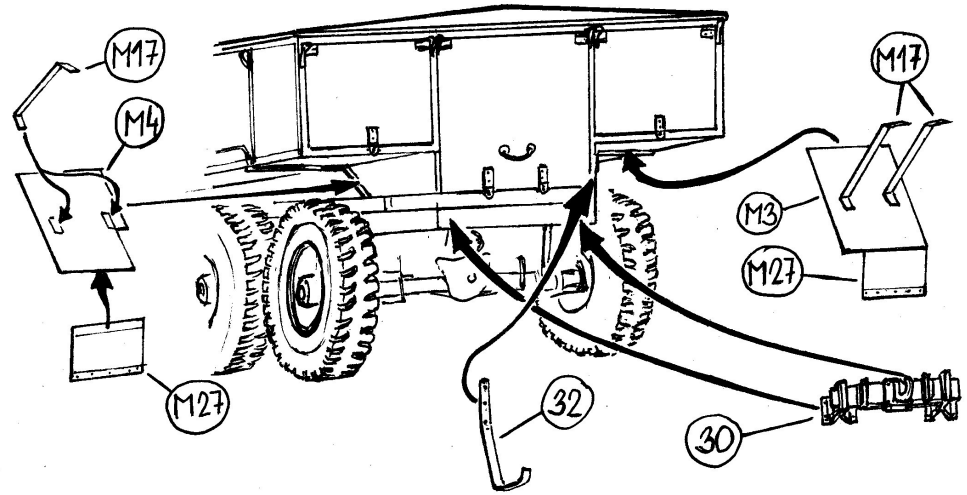
M17
M4
M17
M3
M27
M27
32
30

11

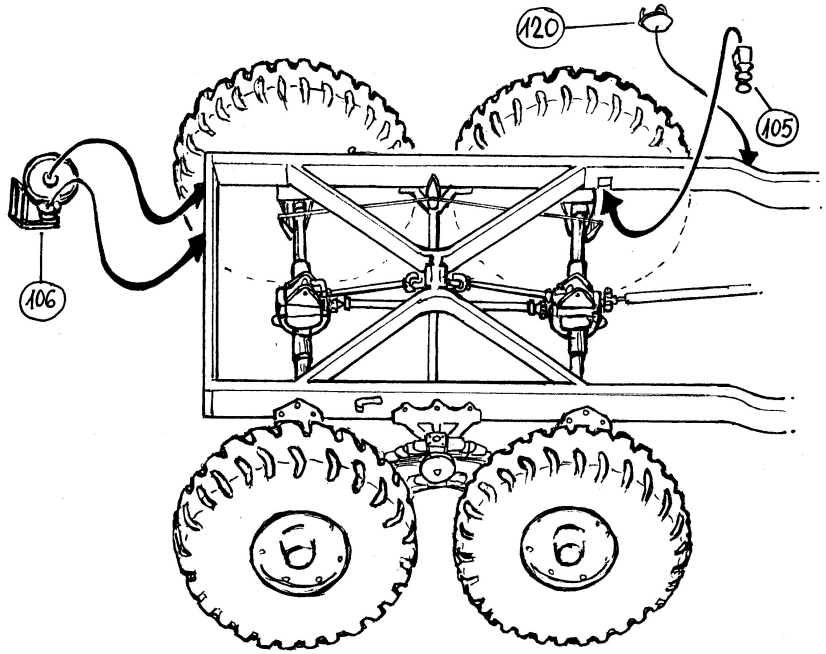
120
105
106

12

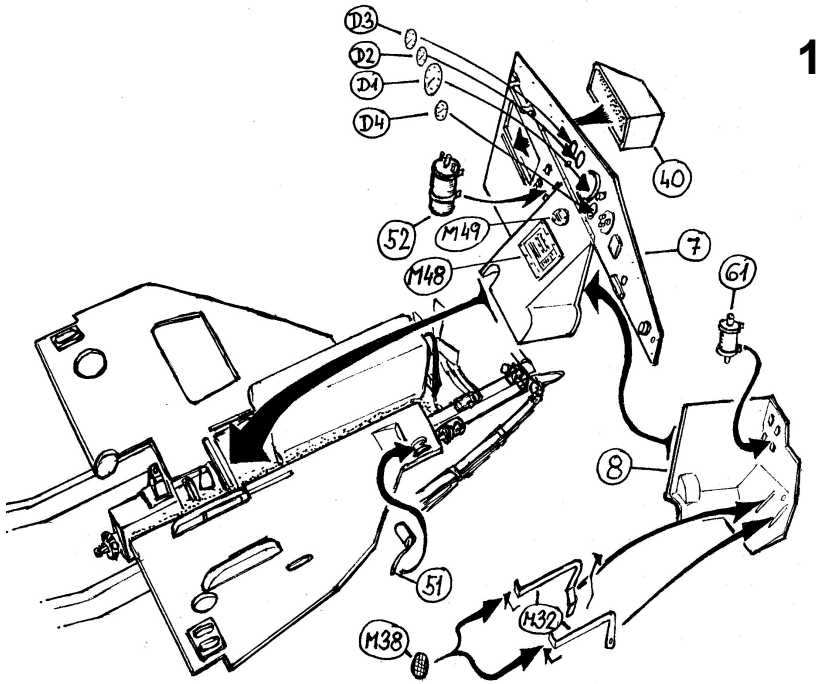
D3
D2
D1
D4
40
52
M49
7
M48
61
8
51
M38
M32

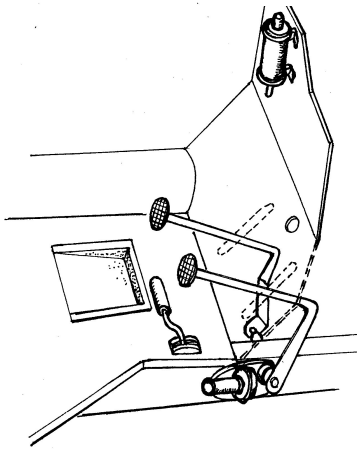

13

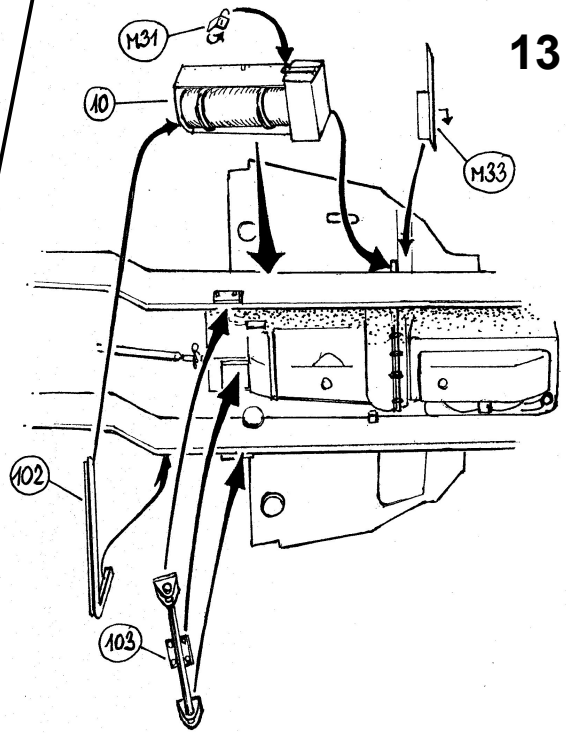
M31
10
M33
102
103

22

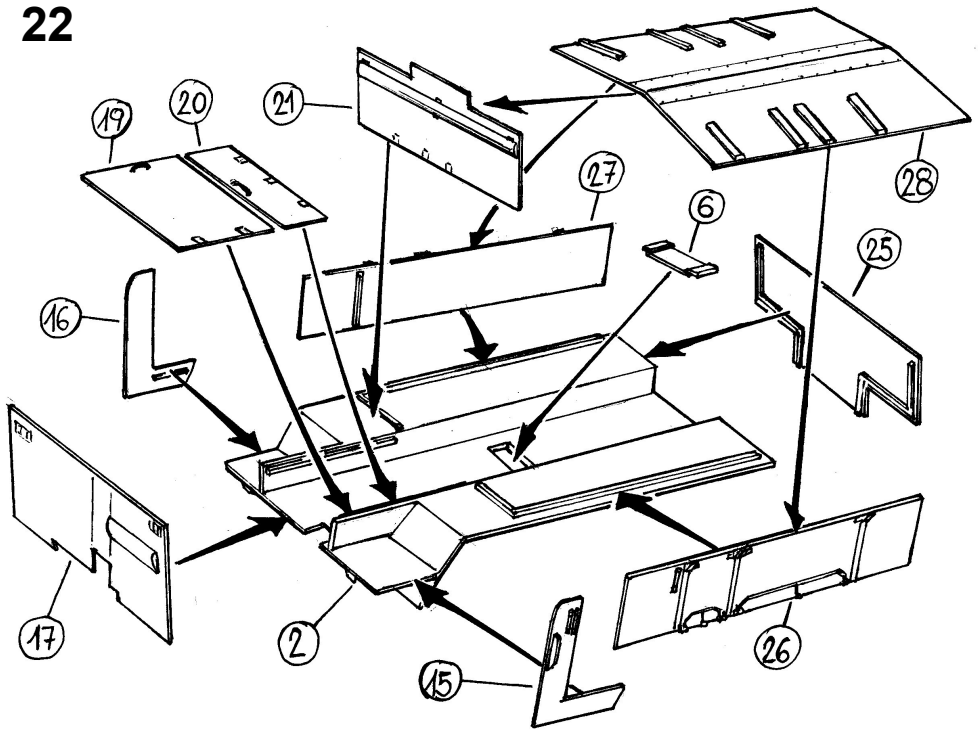
19
20
21
28
27
6
25
16
17
2
26
15

23

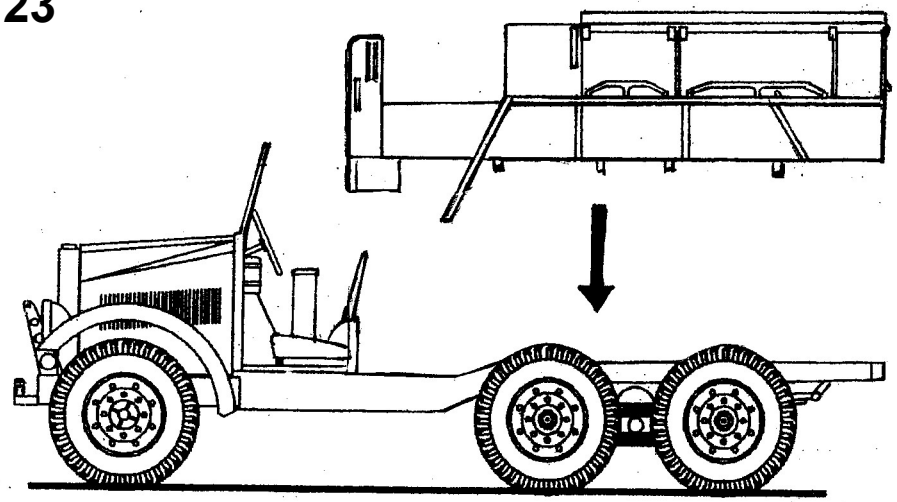

20

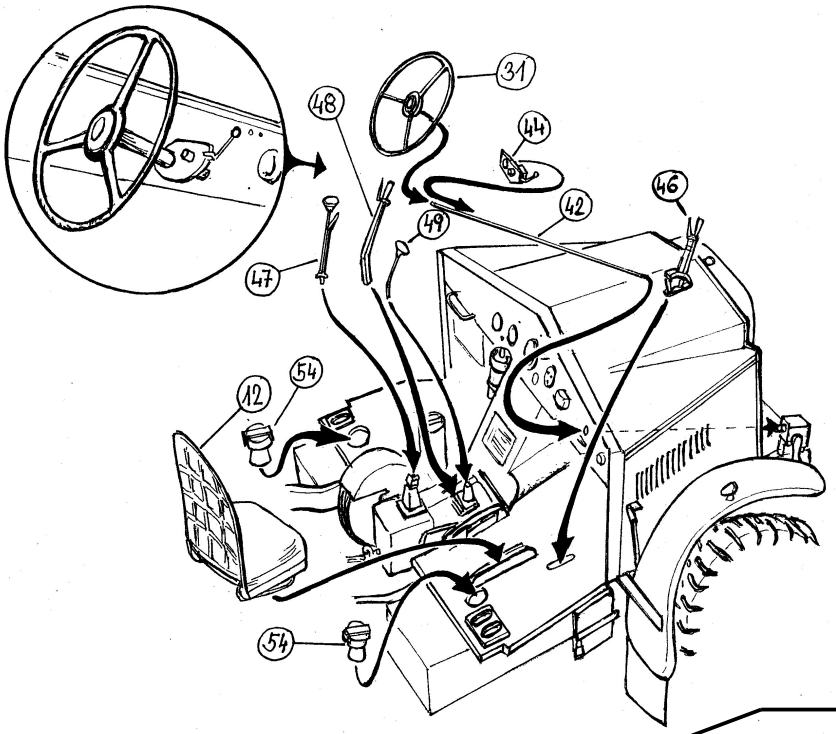
48
31
44
46
42
49
47
12
54
54

21

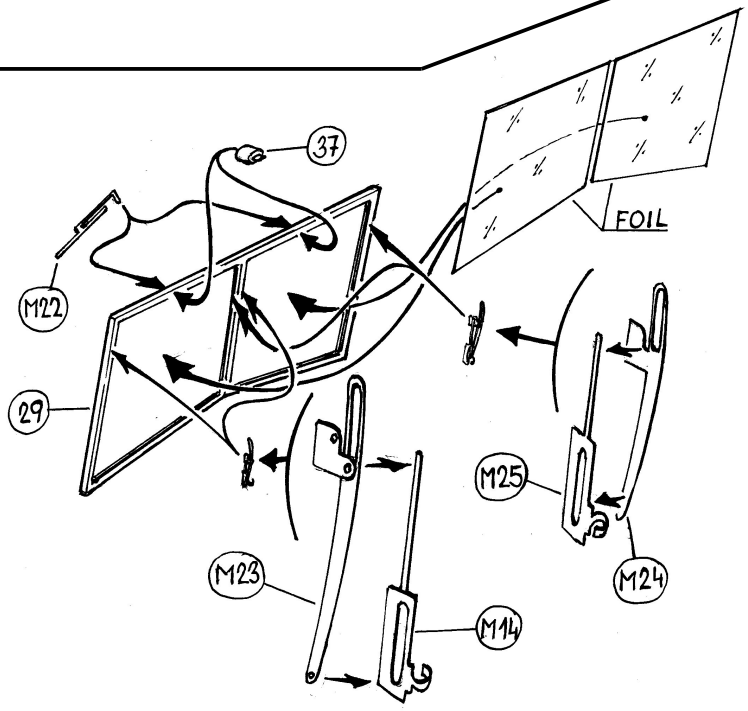
37
FOIL
M122
29
M25
M24
M23
M14

14

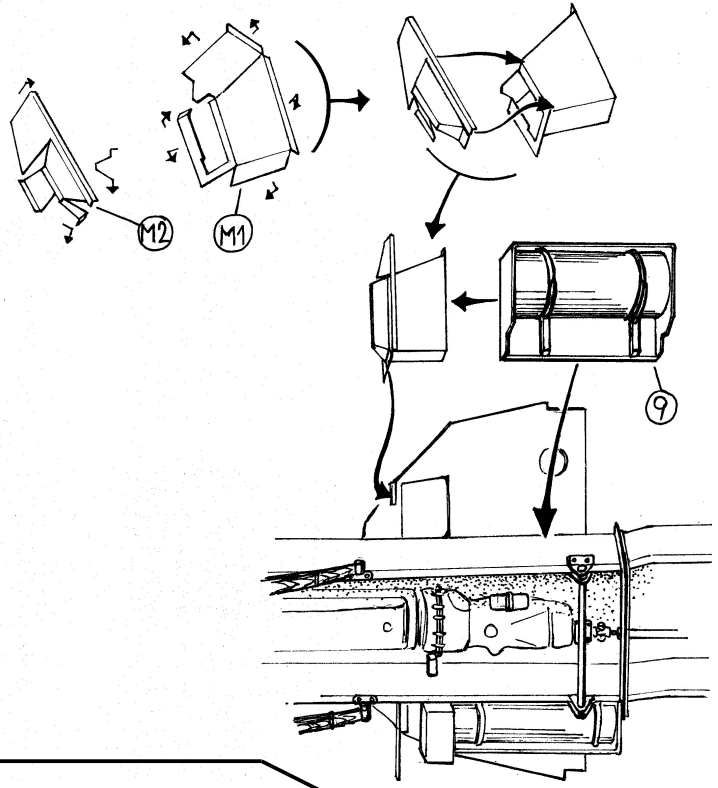
M12
M11
9

15

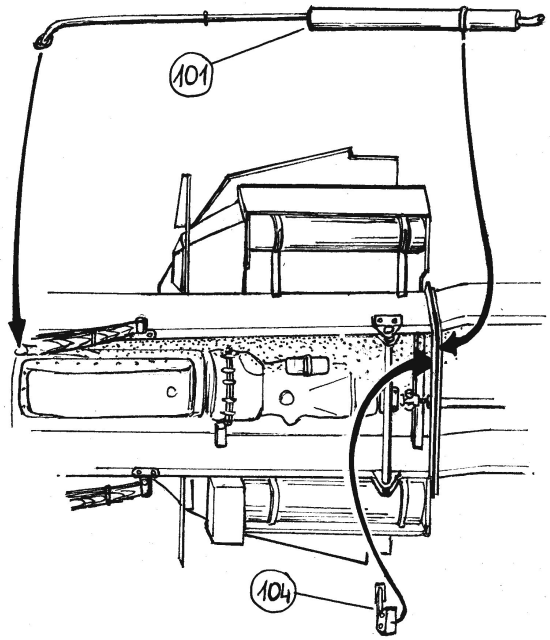
101
104

16

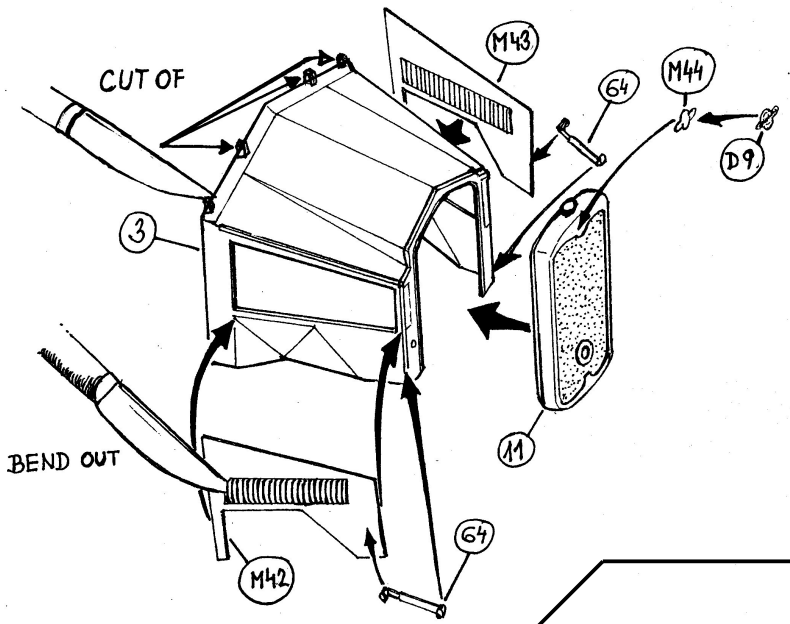
CUT OF
M43
64
M44
D9
3
11
BEND OUT
M42
64

17

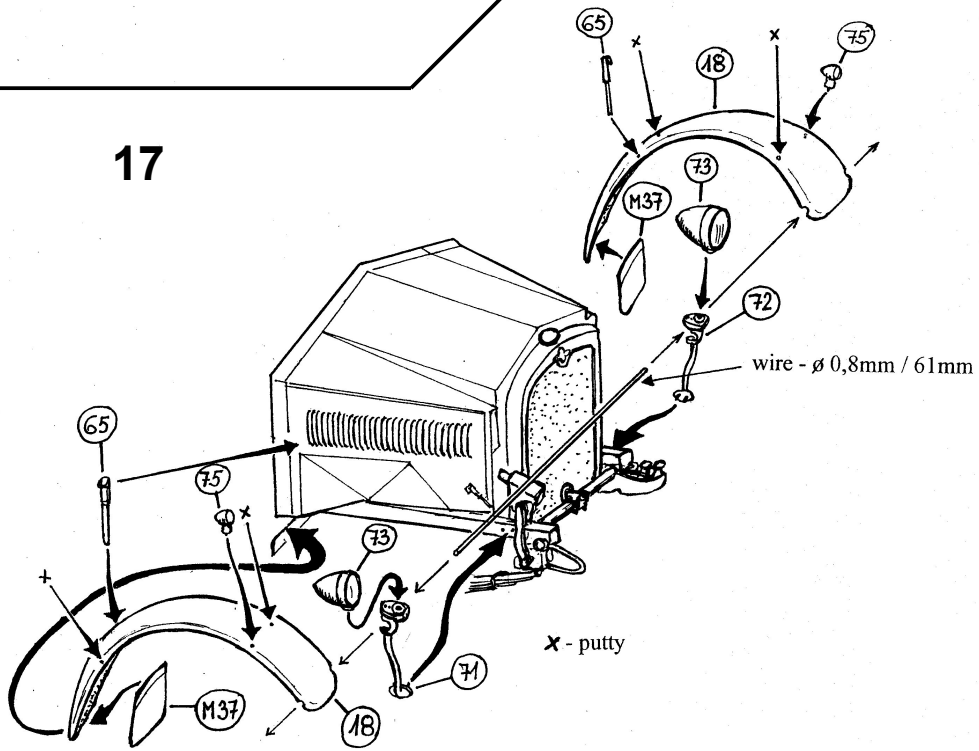
65
x
18
x
75
73
M37
72
wire - ø 0,8mm / 61mm
65
75
x
73
+
71
M37
18
x - putty

18

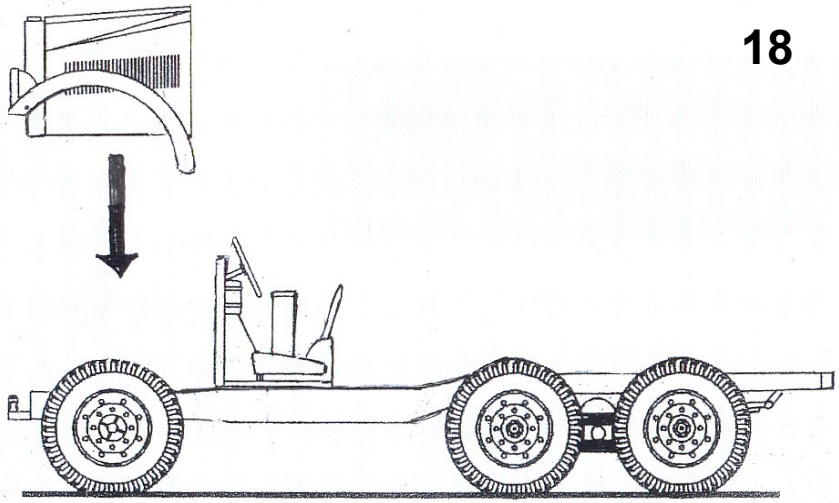

19

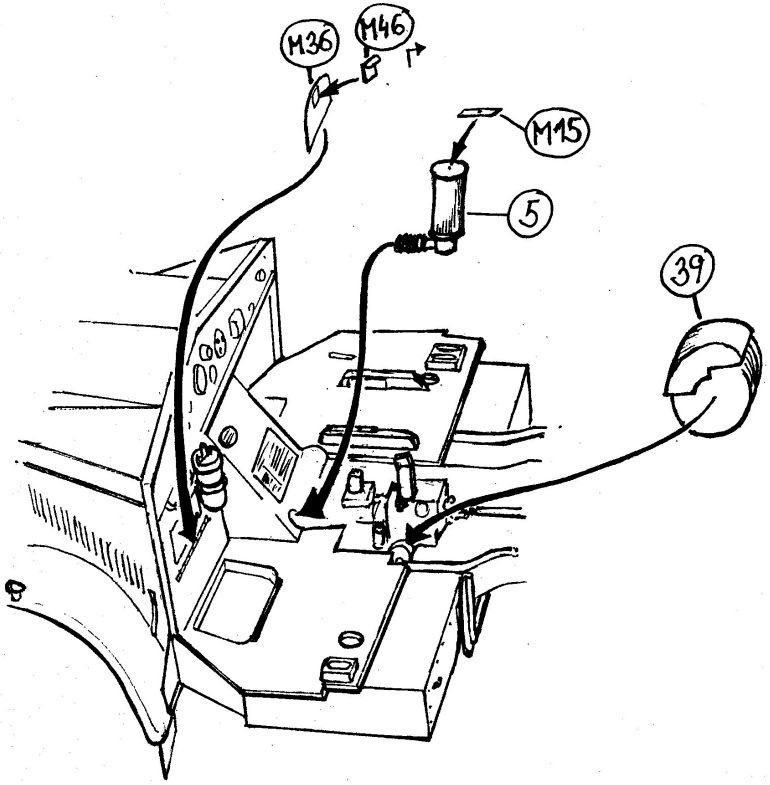
M36
M46
M15
5
39

Decal schemas

Československý lehký protiletadlový pluk 200 – Východní,
501 protiletadlový plu, Severní Afrika, březen 1943
200th Czechoslovakian Light Anti-aircraft regiment - East
501st Anti–aircraft battalion, North Afrika, March 1943

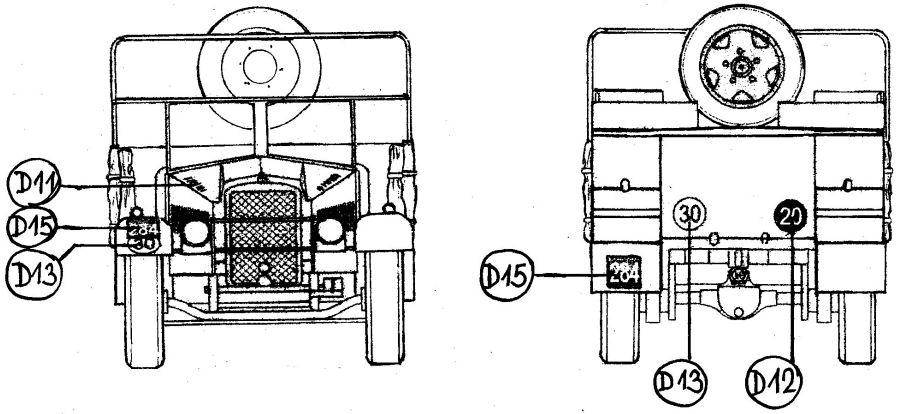

Československý lehký protiletadlový pluk 200 - Východní
Haifa 1942
200th Czechoslovakian Light Anti-aircraft Regiment - East
Haifa 1942

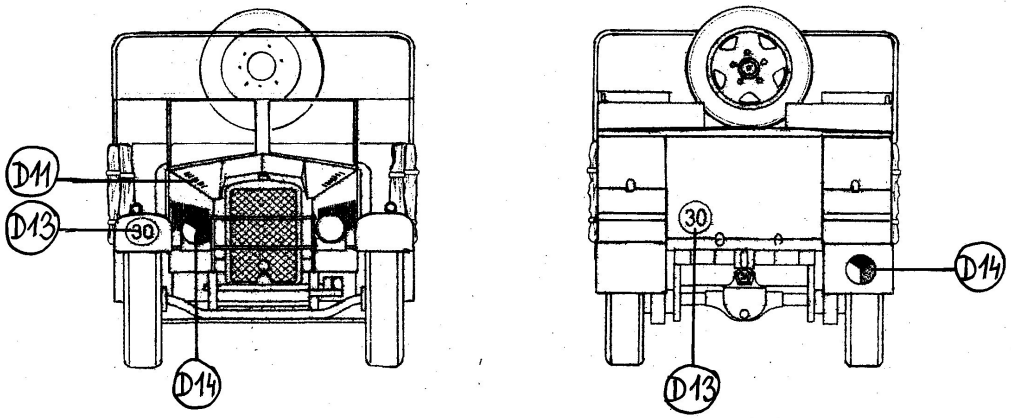

7. Obrněná divize „Desert rats“ , 15.lehký protiletadlový prapor, Severní Afrika 1942
7th Armoured Division „Desert rats“ , 15th Light Anti-aircraft regiment, North Africa 1942

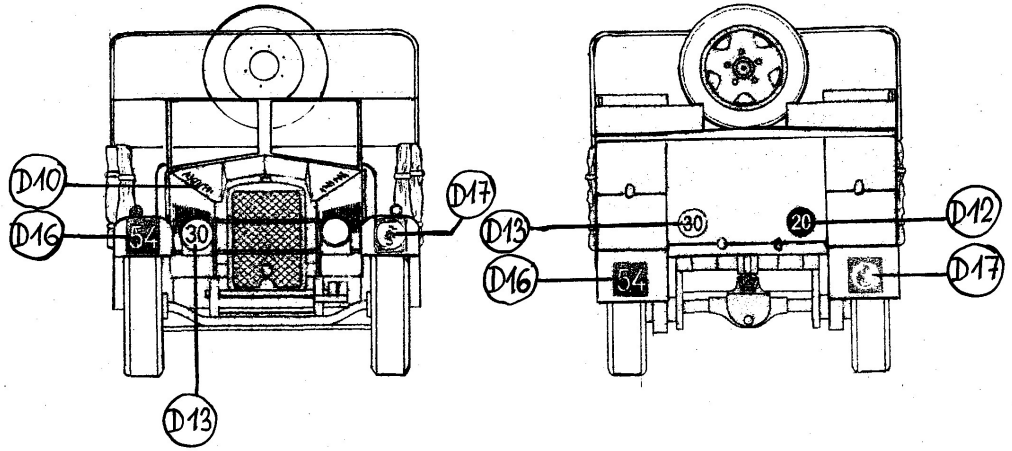

Decal schemas

Československý lehký protiletadlový pluk 200 – Východní,
501 protiletadlový plu, Severní Afrika, březen 1943
200th Czechoslovakian Light Anti-aircraft regiment - East
501st Anti–aircraft battalion, North Afrika, March 1943

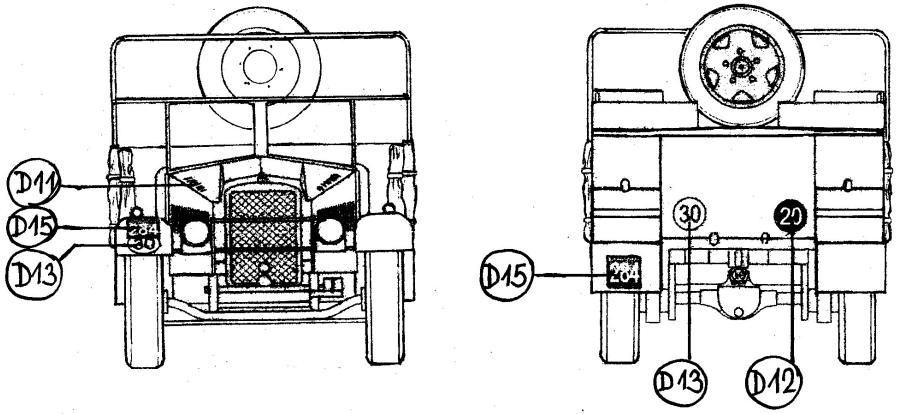

Československý lehký protiletadlový pluk 200 - Východní
Haifa 1942
200th Czechoslovakian Light Anti-aircraft Regiment - East
Haifa 1942

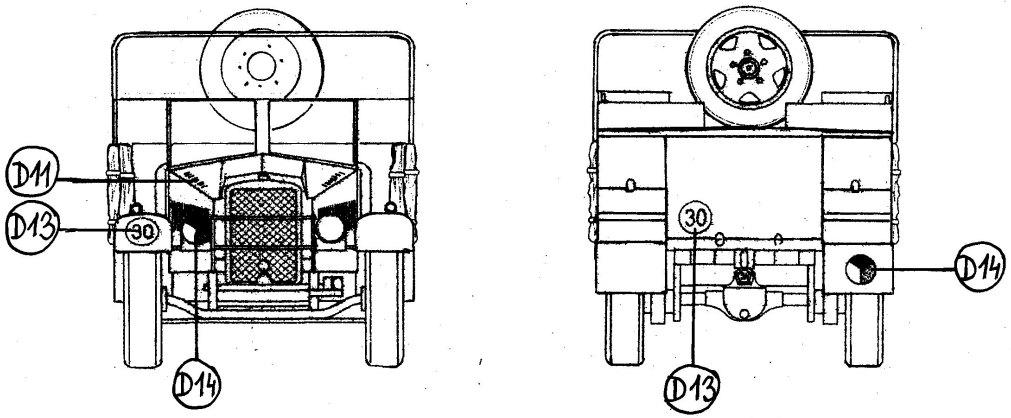
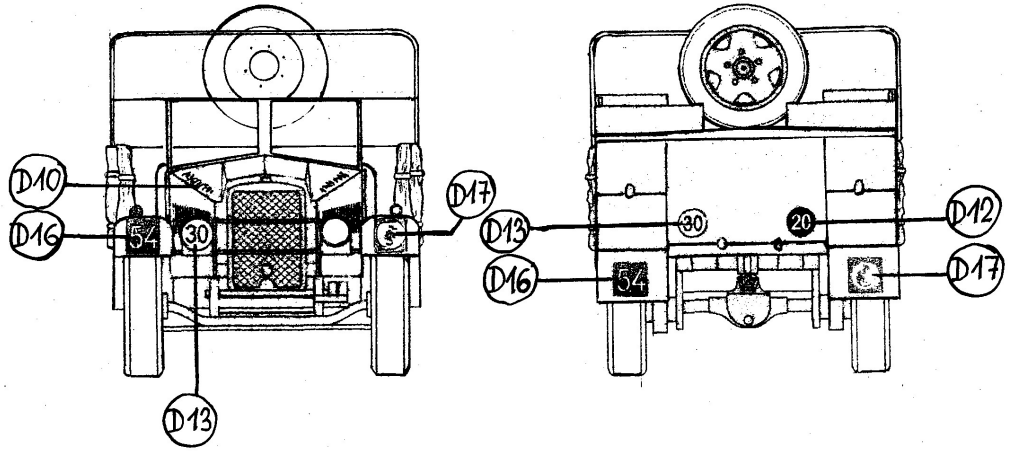
7. Obrněná divize „Desert rats“ , 15.lehký protiletadlový prapor, Severní Afrika 1942
7th Armoured Division „Desert rats“ , 15th Light Anti-aircraft regiment, North Africa 1942